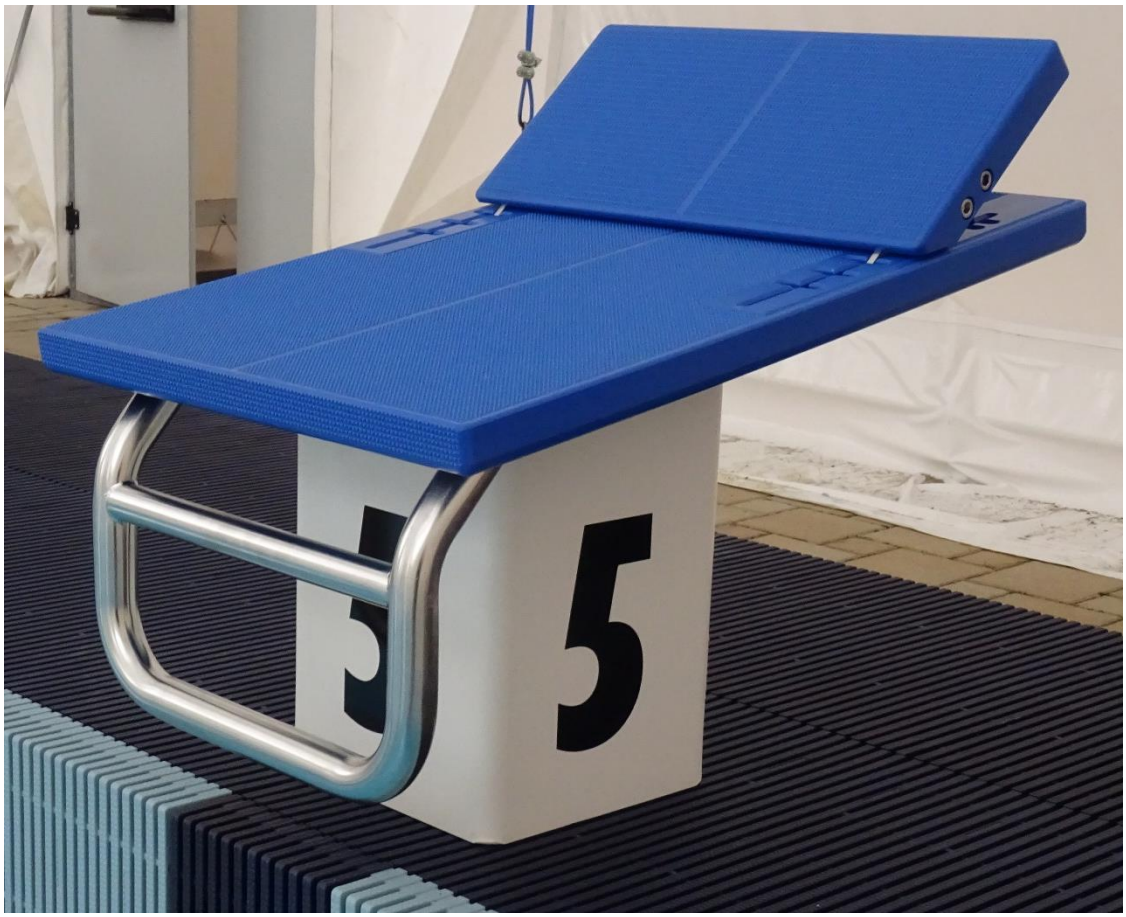

Varianta 3. plastový základ (4 hranný)

V souladu s předpisy World Aquatic (FINA)

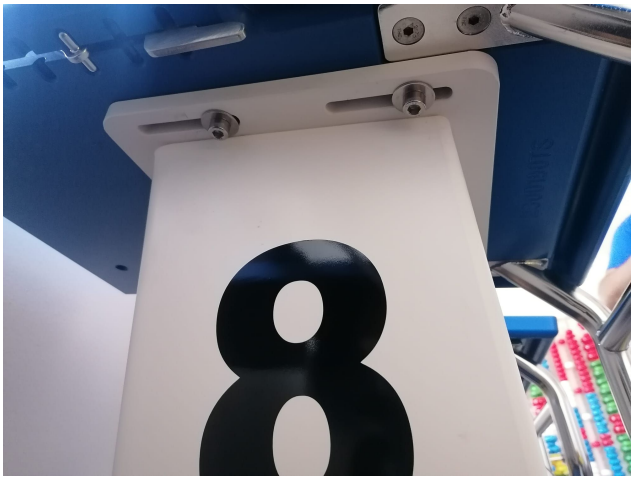

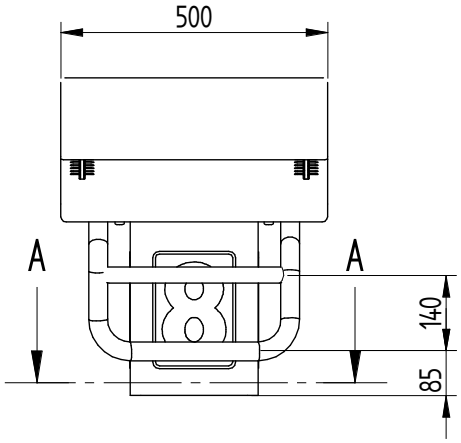
500
A
A
140
85

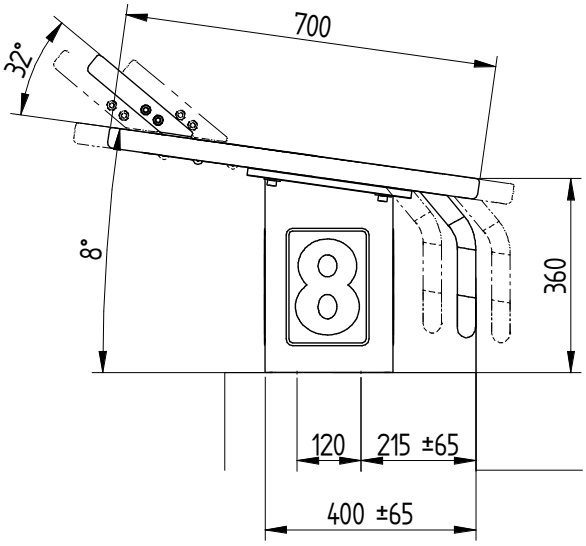
700
32°
8°
360
120
215 ±65
400 ±65

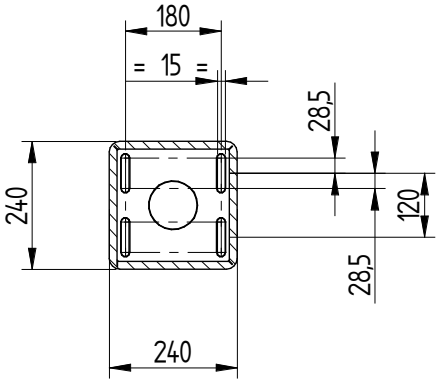
180
= 15 =
28,5
240
120
28,5
240